© 2023 TE Connectivity. All Rights Reserved.

REVISIONS					
P	LTR	DESCRIPTION	DATE	DWN	APVD
	A1	ECR-06-002038	02FEB2006	LAN.	SCHW
	A2	ECR-10-008727	22APR2010	TS	BF
	B	SEE PCN E-17-001129	21NOV2019	MAH.	GILC
	B1	Correction of Format	06MAR2023	FRAN	DJGF

2.Kontaktsicherung in Endraststellung
RETAINER IN LOCKED POSITION

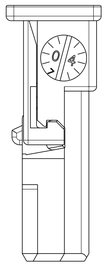

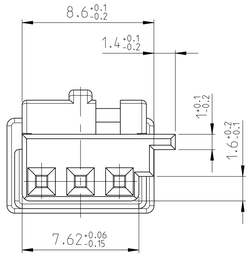

A-A
10:1

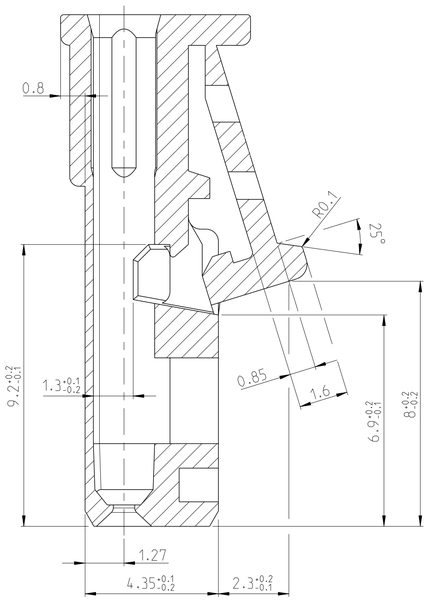

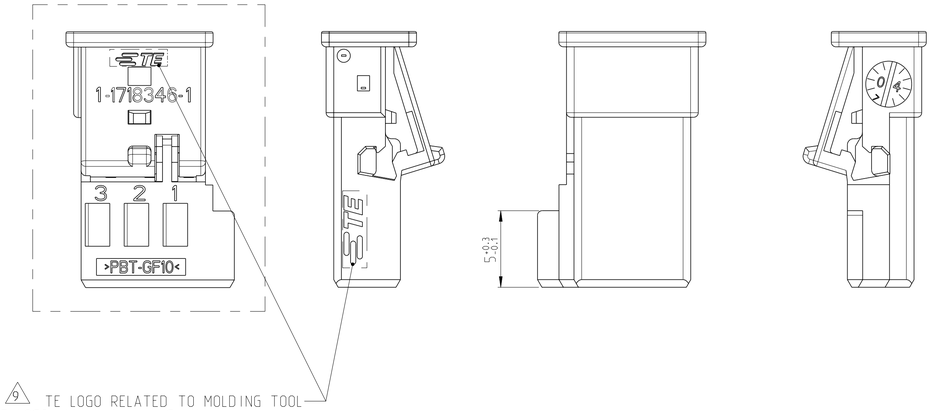

9 TE LOGO RELATED TO MOLDING TOOL
TE LOGO abhaengig vom Spritzgusswerkzeug

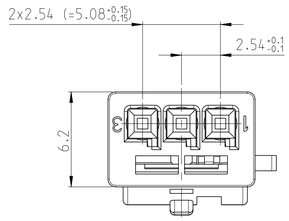

Bemerkungen
NOTES

1 Massgebend ist der deutsche Text
ONLY THE GERMAN-LANGUAGE VERSION SHALL BE BINDING

2 Passend fuer Leitungsquerschnitt: 0.2-0.75mm²
SUITABLE FOR WIRE SIZE RANGE

3 Passend zu Buchsenkontakt siehe Zeichnung: TE: 929454
SUITABLE FOR SOCKET CONTACT SEE DRAWING:

4 Kragenanschluss siehe Zeichnung: TE: 114-18063-18
SHROUDED CONNECTION SEE DRAWING:

5 Anlieferungszustand: 2. Kontaktsicherung in Vorraststellung
CONDITION AS DELIVERY: RETAINER IN PRE-LOCKED POSITION

6 Formteilungsgrat max 0.2 zulaessig
BURRS MAX 0.2 PERMITTED

7 Mittig ueber Nennmass DIN 16901-140
CENTRIC TO NOMINAL DIMENSION

8 Einzelheiten der Ausfuehrung bleiben dem Hersteller ueberlassen
DETAILS OF DESIGN ARE LEFT TO MANUFACTURER

9 TE-Logo
TE-LOGO

Kodierungen
CODINGS

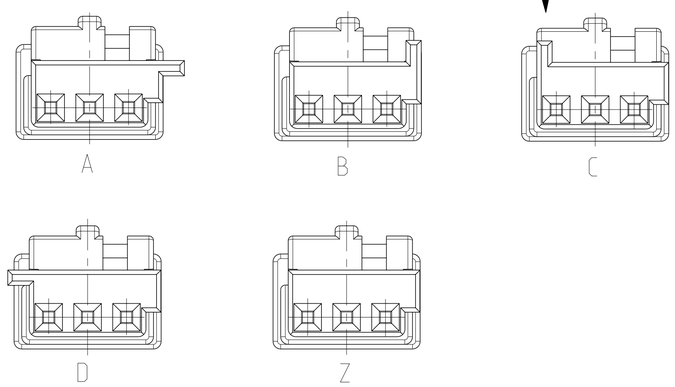

ANSICHT Y

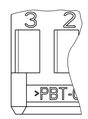

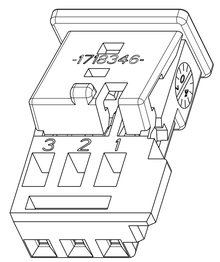

BESTELL-NR. ORDER NO.	REV.	KOD. COD.	BENENNUNG DESCRIPTION	OBERFLAECHE SURFACE / FARBE/COLOR	ART KIND	GRAMM GEWICHT WEIGHT	Passend zu: Stiftleiste SUITABLE FOR: PIN HSG.
9-1718346-1	B	Z	Buchsengeh. SOCKET HSG.	wasserblau WATERBLUE	k	0.5	-
4-1718346-1	B	D		bordeauxviolett CLARET VIOLET			-
3-1718346-1	B	C		licht blau LIGHT BLUE			3-968700-1
2-1718346-1	B	B		natur/NATURAL			2-968700-1
1-1718346-3	B	A		elfenbein IVORY			1-968700-1
1-1718346-1	B	A		schwarz/BLACK			1-968700-1

THIS DRAWING IS A CONTROLLED DOCUMENT.
DIESES ZEICHNUNGSDOKUMENT WIRD DURCH AMP INCORPORATED KONTROLLIERT.
DIESE ZEICHNUNG DARF OHNE ZUSTIMMUNG VON AMP NICHT KOPIERT WERDEN.
DEN ENTGELTLICHEN DISTRIBUTOREN WERDEN DIESE ZEICHNUNGEN GERNE ZUR AUFFAHRT.

DIMENSIONS: mm
TOLERANCES UNLESS OTHERWISE SPECIFIED:
0 PLC ±
1 PLC ±
2 PLC ±
3 PLC ±
4 PLC ±
ANGLES ± 2°
MATERIAL PBT-GF10 HS
FINISH -

DWN M.Wurgesa 20APR2004
CHK M.Schwaeger 21APR2004
APVD -
PRODUCT SPEC 108-18590-0
APPLICATION SPEC 114-18225
WEIGHT SEE TABLE
CUSTOMER DRAWING B1

TE Connectivity

NAME Micro Quadlok System Buchsengeh., 3 polig SOCKET HSG., 3POS.

SIZE	CAGE CODE	DRAWING NO	RESTRICTED TO
A1	00779	C-1718346	-

SCALE 5:1 SHEET 1 OF 1 REV B1

4805 (3/13)

printed on 6 Mar 2023 15:44 (Mitteleuro from TE220442