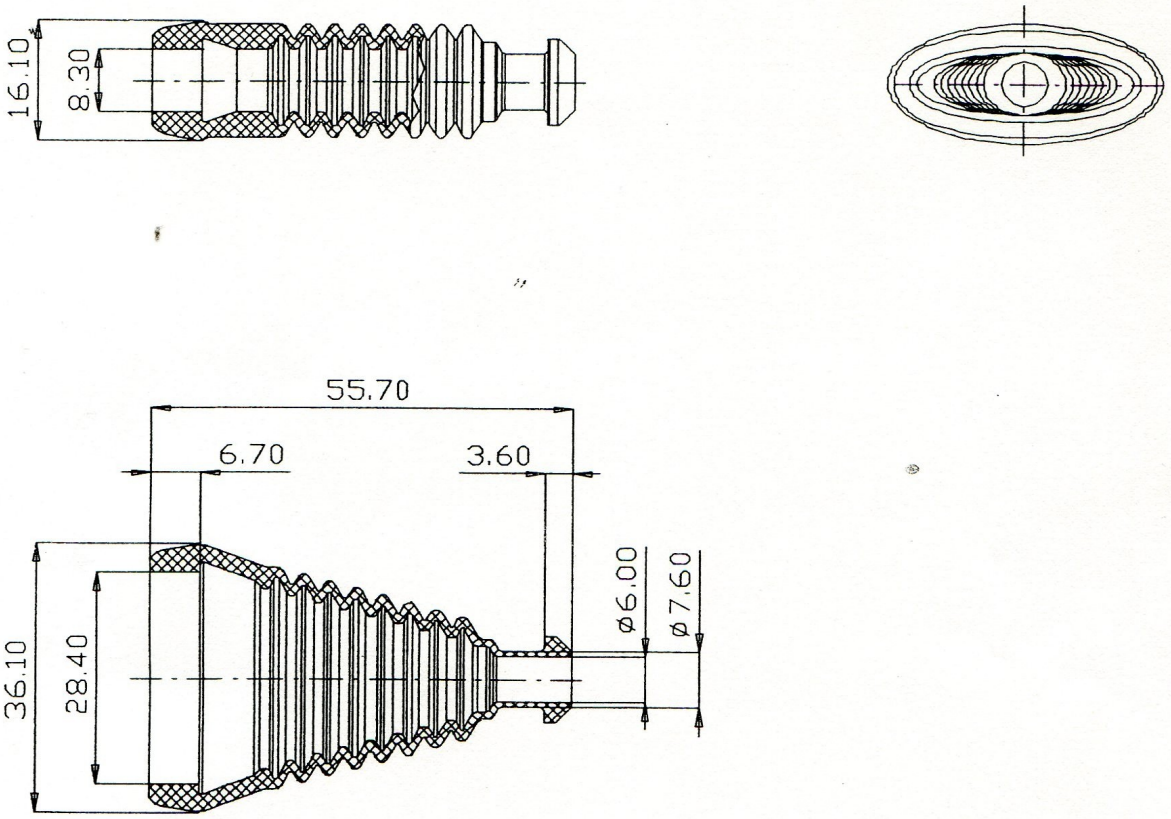

Pos.	Modifica	Data	Firma

Scala: 1:1	Data: 17/07/01	Dis: Frighi	Comm.:	N° pz:
Denominazione: SOFFIETTO A 5 VIE			Codice: A0.1/01005	
			Dis. N°: 0501	
Materiale: TOAF 125-50 GOMMA 55288/09		Peso:	Tolleranze quote libere: DIN 7715-M2	
Tratt. termico:			Note: COLORE NERO	
Edizione: A				