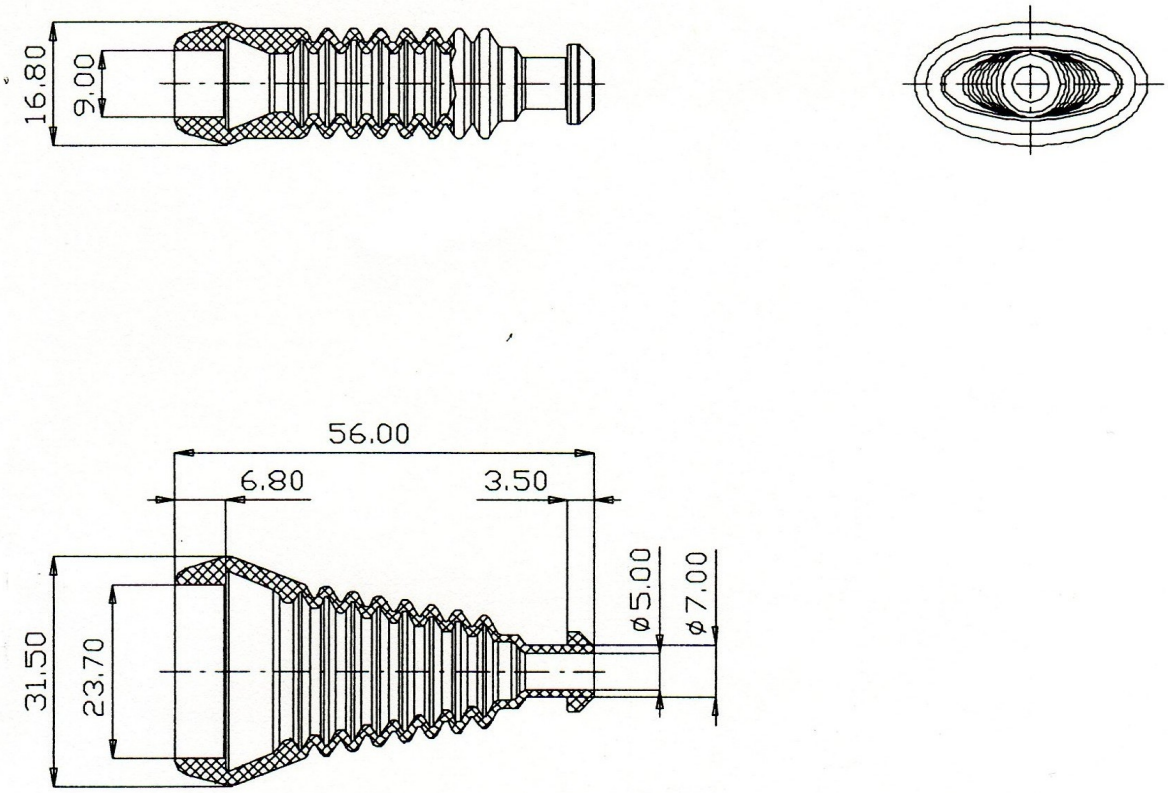

Pos.	Modifica	Data	Firma

Scala: 1:1	Data: 17/07/01	Dis: Frighi	Comm.:	N° pz:
Denominazione: SOFFIETTO A 4 VIE			Codice: 22228A0401	
			Dis. N°: 01004	
Materiale: TOAF 125-50 GOMMA 55288/09		Peso:	Tolleranze quote libere: DIN 7715-M2	
Tratt. termico:			Note: COLORE NERO	
Edizione: A				