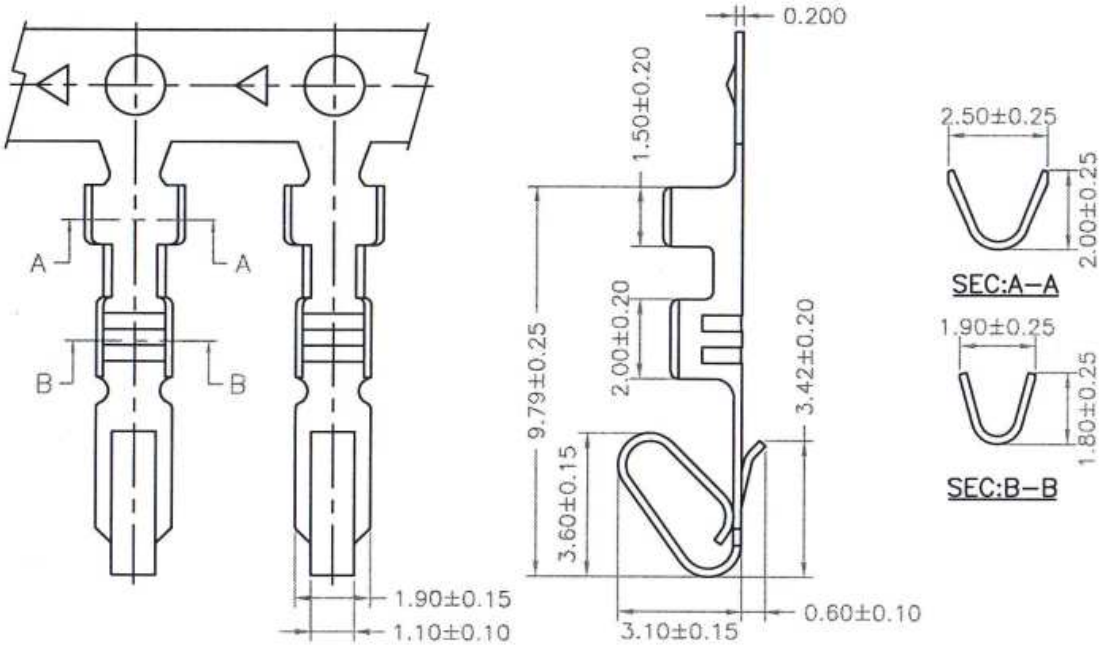

Part No	Wire Range	Insulation O.D.	Material	Finish	Qty/reel
254-TTB	AWG#24-#30	1.57mm(max)	Brass	Tin-plated	10,000pcs
254-TGB	AWG#24-#30	1.57mm(max)	Brass	Gold-plated	
254-TTP	AWG#24-#30	1.57mm(max)	Phosphor Bronze	Tin-plated	

AREA	REV.	DESCRIPTION	DATE
B	B	AWG#22-#28→AWG#24-#30	2008/09/05

品名 TITLE	2.54mm TERMINAL				
品號 PART NO.	254-T			日期 DATE	09/21/2005
圖號 DRAWING NO.	254-T	版本 REV.	B	繪圖 DRAWN	Volvo
客戶品號 CUSTOMER P/N		比例 SCALE	FREE	核對 CHECKED	Paul
公差 TOLERANCE	.X ±0.30 .XX ±0.25	單位 UNIT	mm	核准 APPROVED	James