THIS DRAWING IS UNPUBLISHED
VERTRAULICHE UNVEROEFFENTLICHTE ZEICHNUNG
RELEASED FOR PUBLICATION ,19-.
FREI FUER VEROEFFENTLICHUNG
© COPYRIGHT 1983 BY AMP INCORPORATED. ALL RIGHTS RESERVED.
ALLE RECHTE VORBEHALTEN

MATED WITH:
PASSEND ZU:
–

LOC	DIST
AI	–

PROJEKT NR.: –

REVISIONS
AENDERUNGEN

P	LTR	DESCRIPTION BESCHREIBUNG	DATE	DWN	APVD
	A	42.9+0.3 und 45.55 hinzu	23.12.84	John	–
	B	Mass 41.9+0.3 war 42.9+0.3,Note 1 hinzu	17.01.84	John	–
	C	Benennung geändert	13.12.84	–	–
	D	-2 hinzu	04.03.91	Bechthold	–
	D1	Neu CAD Zeichnung,-3 und note 2 hinzu	05.06.97	Palmie'	–
	–	–	–	–	–

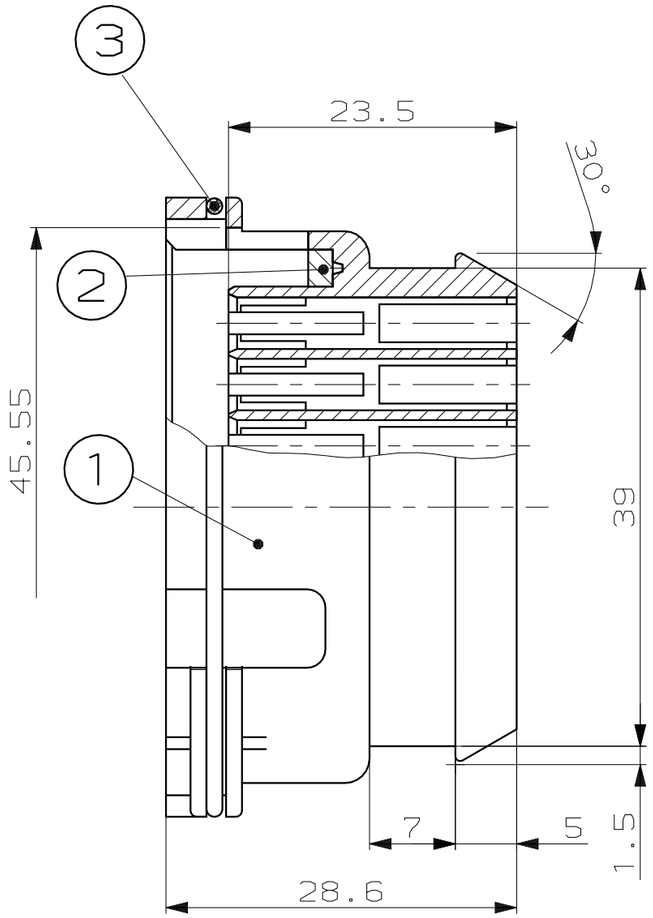

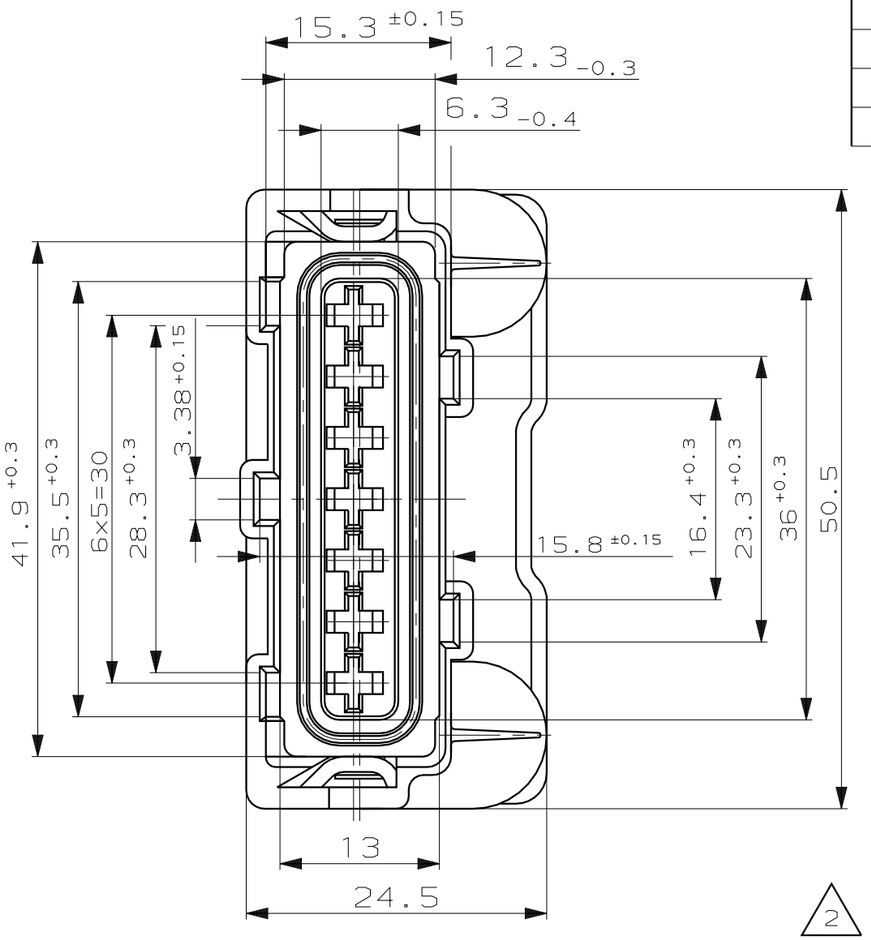

Bemerkungen
NOTES

1. Einfall je Seite von 0.2 zusätzlich zur Toleranz erlaubt
WARPAGE OF 0.2 EACH SIDE IN ADDITION TO TOLERANCE PERMITTED

2. ohne Dichtung
WITHOUT SEALING

THIS DRAWING IS A CONTROLLED DOCUMENT FOR AMP INCORPORATED.
IT IS SUBJECT TO CHANGE AND THE CONTROLLING ENGINEERING ORGANIZATION SHOULD BE CONTACTED FOR THE LATEST REVISION.
DIESES ZEICHNUNGSDOKUMENT WIRD DURCH AMP INCORPORATED KONTROLLIERT.
AENDERUNGEN, DIE DEM TECHNISCHEN FORTSCHRITT DIENEN, SIND VORBEHALTEN.
DEN JEWEILS LETZTGUELTIGEN AENDERUNGSSTAND ERFAHREN SIE AUF ANFRAGE.

DIMENSIONS:
DIMENSIONEN:
mm

TOLERANCES UNLESS OTHERWISE SPECIFIED:
ALLGEMEINTOLERANZEN
n. ISO 8015
n. ISO 2768 - mH -E
n. DIN 16901 - 140
0 PLC ±-
1 PLC ±-
2 PLC ±-
3 PLC ±-
ANGLES /WINKEL ±1.5°

MATERIAL
–

FINISH/OBERFLAECHE/FARBE
–

DWN E. Palmie' 05-JUN-97
CHK H.Schmidt 05-JUN-97
APVD –
PRODUCT SPEC PRODUKTSPEZ. –
APPLICATION SPEC VERARBEITUNGSSPEZ. –
WEIGHT GEWICHT –

AMP
AMP Deutschland GmbH
D - 63225 Langen

NAME
HOUSING FOR JUNIOR-TIMER CONTACT , 7 POS.
Gehäuse für Junior-Timer Kontakt , 7 polig

SIZE	CAGE CODE	DRAWING NO ZEICHNUNGS-NR.	RESTRICTED TO NUR FUER
A3	00779	C-827572	–

CUSTOMER DRAWING /KUNDENZEICHNUNG
MASSSTAB 2:1 BLATT 1 OF VON 1 REV D1

AMP 1470-19 REV 27JUN96

10-JUN-97 13:57:30 mk5200 /home/mk5200/edmread