ID-NR.: / PART-NO.:	PART-REV	DATE DATUM	MATERIAL WERKSTOFF	RAL
400 569 / 12147060	10	160C98	PA 6 BLK	9005

ZONE	DWG STATUS REV	N/P	CHG	REVISION HISTORY	DATE	NAME	CHECK	STCHK
A2	01			DRAWING-NO. WAS 6302.097/001 ZEICHNUNGS-NR. WAR 6302.097/001	24JL89	GLOCK		
H10	02			DIM. 30.7±0.28 WAS 30.8±0.28 MASS 30.7±0.28 WAR 30.8±0.28	17AU89	GLOCK		
A10	03			DIM. 34.5±0.2 WAS 34.8±0.2 MASS 34.5±0.2 WAS 34.8±0.2	17AU89	GLOCK		
H10	04			TOLERANCE ±0.3 WAS ±0.28 TOLERANZ ±0.3 WAR ±0.28	11SE89	GLOCK		
	05			DRAWING ON CAD NEW DRAW UP ZEICHNUNG AUF CAD NEU ERSTELLT	060C93	K/MICH	BR-WUE	
H6	06			AK 13767-15W TO ID-NR. 400 569 CHANGED AK 13767-15W IN ID-NR. 400 569 GEAENDERT	23FE94	DR-WUE		
A3	09			NOT DIMENSIONED RADII R0.5 ADDED NICHT BEMASSTE RUNDUNGEN R0.5 HINZU	160C98	KOREN	D.KOB.	
B9/D5	10			VIEW CHANGED DARSTELLUNG KORRIGERT	160C98	KOREN	D.KOB.	
	10	AA		DRAWING WITH UG NEW DRAW UP ZEICHNUNG AUF UG NEU ERSTELLT	13FE01	U/GAT.	WEHDE	R.WIS.

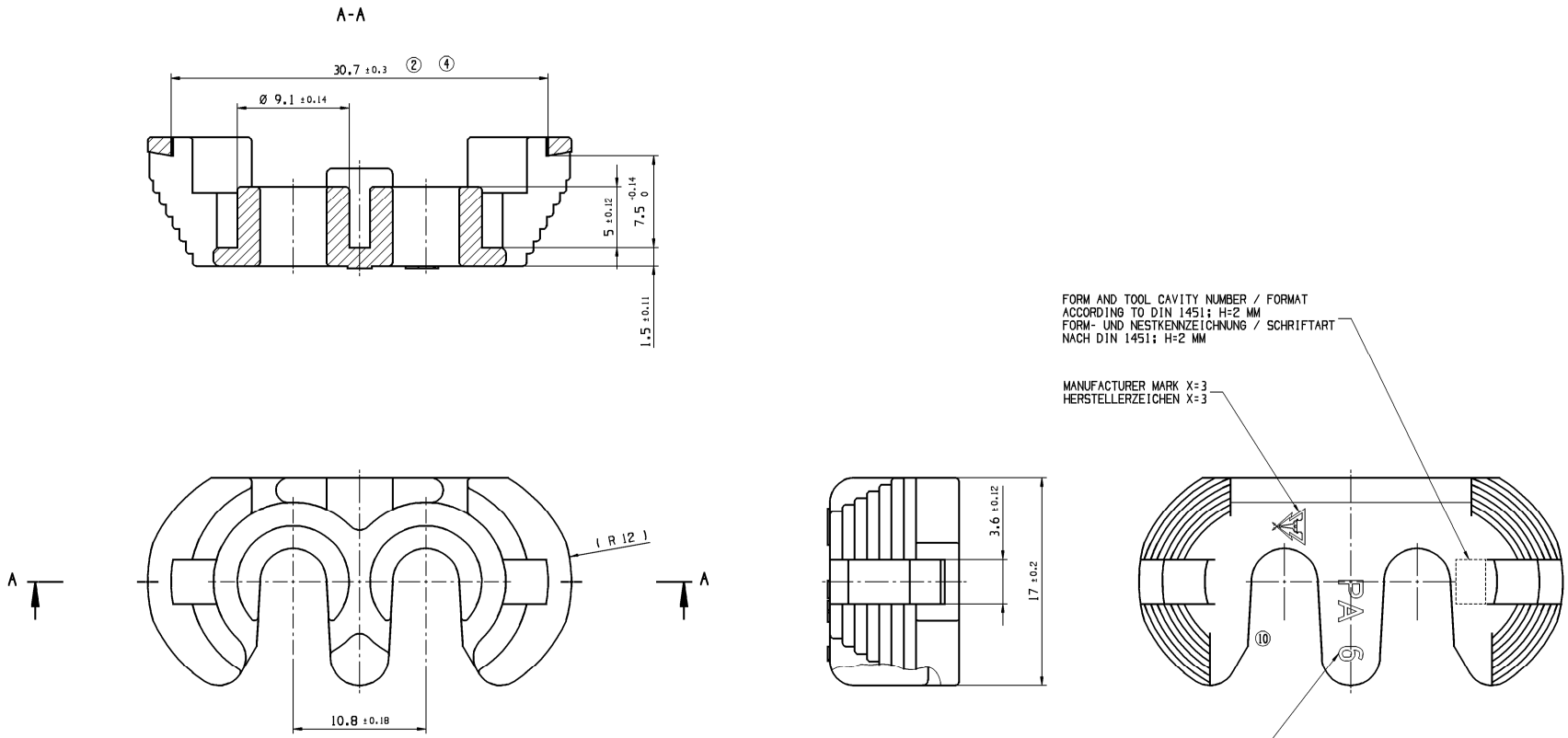

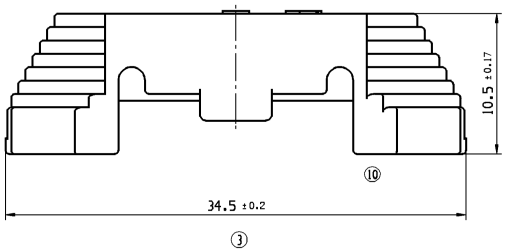

REMARKS:

- MATING PART: RECEPTACLE HOUSING 2 WAY
  ID-NR.: 420 442 / PART-NO.: 10721002
- NOT DIMENSIONED RADII R 0.5 MM
- MAXIMUM DRAFT ANGLE 0°30'
- LETTERS AND GRAVES 0.1 MM RAISED
- PART MUST BE CONDITIONED
- NO SHARP EDGES

BEMERKUNGEN:

- PASSEND FUER FLACHSTECKHUELSENGEHAEUSE 2 POL.
  ID-NR.: 420 442 / PART-NO.: 10721002
- NICHT BEMASSTE RUNDUNGEN R 0.5 MM
- ZULAESSIGE ENTFORMUNGSSCHRAEGE MAX. 0°30'
- SCHRIFTEN UND GRAVUREN 0.1 MM ERHABEN
- TEILE MUESSEN KONDITIONIERT WERDEN
- KEINE SCHARFEN KANTEN

DIM TO CHECK PRUEFMASSE	+0.2 MAX	
( ) DIM FOR HELP HILFSMASSE	-0.1 MAX	
THEORETIC DIM THEORE. MASSE		

DIMENSIONAL RANGE (MM) / NENNMASSBEREICH (MM)

FROM	0	> 20	> 30	> 70	> 100	> 150	> 200	> 250	> 300
TO	20	30	70	100	150	200	250	300	400
TOLERANCE UNLESS OTHERWISE SPECIFIED / ALLGEMEINTOLERANZEN									
±0.15	±0.2	±0.3	±0.4	±0.5	±0.6	±0.8	±1.0	±1.2	

ANGULAR TOLERANCE ± 2°
WINKELTOLERANZ ± 2°

SCALE/MASSSTAB
1:1

COPYING OF THIS DOCUMENT, AND GIVING IT TO OTHERS AND THE USE OR COMMUNICATION OF THE CONTENTS THEREOF, ARE FORBIDDEN WITHOUT EXPRESS AUTHORITY. OFFENDERS ARE LIABLE TO THE PAYMENT OF DRAWINGS. ALL RIGHTS ARE RESERVED IN THE EVENT OF THE GRANT OF A PATENT OR THE REGISTRATION OF A UTILITY MODEL OR DESIGN. WEITERGABE SOWIE VERVIELFÄLTIGUNG DIESER UNTERLAGE, VERWERTUNG UND MITTEILUNG IHRES INHALTES IST NICHT GESTATTET, SOWEIT NICHT AUSDRÜCKLICH ZUGESTANDEN. ZUWIDERHANDLUNGEN VERPFLICHTEN ZU SCHADENSERSATZ. ALLE RECHTE FÜER DEN FALL DER PATENTERTEILUNG ODER GEBRAUCHSMUSTEREINTRAGUNG VORBEHALTEN.

CAD UNIGRAPHICS

DELPHI
D - 42119 WUPPERTAL

	DATE	NAME
DRAWN BY / BEARBEITET	12FE01	U/GAT.
CHECKED BY / GEPRUEFT	12FE01	WEHDE
STANDARD CHK / NORM GEPRUEFT	12FE01	R.WIS.

VOLUME / WEIGHT (CM³) / (GR)
--- / ---

MATERIAL / WERKSTOFF: SEE CHART / SIEHE TABELLE

BENENNUNG/TITLE
LOCKING CAP 2 WAY
FOR / FUER METRI-PACK 630
VERRIEGELUNGSKAPPE 2 POL.

MASSSTAB/SCALE
5:1
1:1

PROJECTION

ZEICHNUNGS-NR. / DRAWING-NO.: 6302.128/....

TEIL / PIECE | BLATT / PAGE : | VON / FORM

STATUS: K

BESTELLUNG DER ORIGINALZEICHNUNG / ORIGINAL DESIGN:
DATUM: 21.02.1989 / NAME: K.FLUEBEL / SCHEER

DRAWING - NO.: 13577892

FORMAT: A1

ARCHIVES : 060E06

DELPHI
D - 42119 WUPPERTAL

CONTROLLED DOCUMENTS ARE ONLY AVAILABLE ON THE SERVER

DELPHI