THIS DRAWING IS UNPUBLISHED.
VERTRAULICHE UNVEROEFFENTLICHTE ZEICHNUNG
© COPYRIGHT 2011 -
RELEASED FOR PUBLICATION --.--- - --
FREI FUER VEROEFFENTLICHUNG
ALL RIGHTS RESERVED.
ALLE RECHTE VORBEHALTEN

MATED WITH:
PASSEND ZU:

LOC	DIST
A1	-

PROJEKT NR.: EG AUT99368

REVISIONS
AENDERUNGEN

P	LTR	DESCRIPTION BESCHREIBUNG	DATE	DWN	APVD
	D1	REVISED PER ECO-11-005150	30MAE2011	RK	HMR
	D2	NEW VERSION 3 - 1 ADDED	19JAN2012	SJ	JG

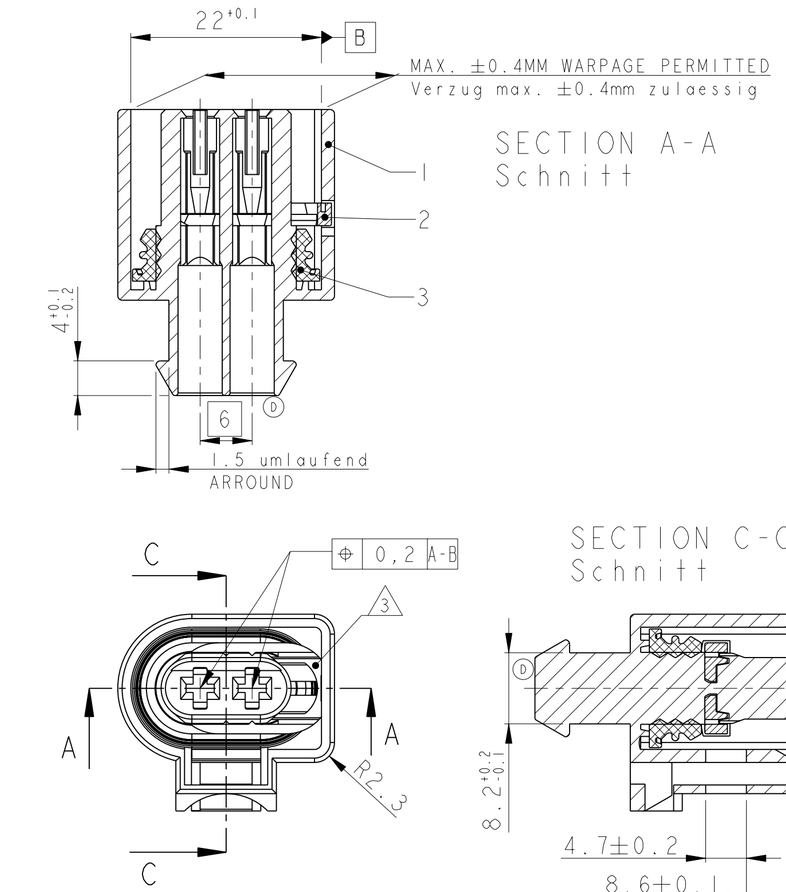

1 - - 1 AS SHOWN
wie gezeichnet

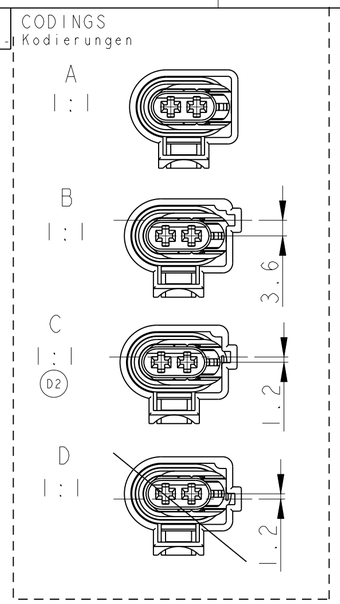

1:1

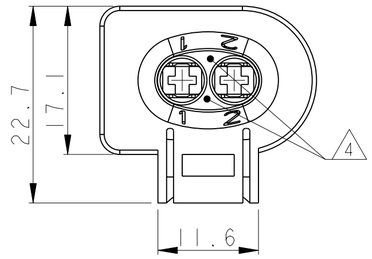

Bemerkungen

1 POSITION FOR MATERIAL IDENTIFICATION, DATE INSERT AND ORDER NO ARE IN THE RESPONSIBILITY OF MANUFACTURING PLACE
Die Lage der Beschriftung fuer die Materialkennzeichnung, Datumsuhr und Bestellnummern ist dem Herstellort ueberlassen.

2 CAVITY ACCORDING TO AMP MCP2.8 CONTACT, VERSION B
SEE TE CONNECTIVITY-DRAWING 1355036
MAX. WIRE SIZE 2.5 SQMM FLR PERMITTED
NUMBER OF PIECES SEE CABLE HARNESS DRAWINGS
Kammer passend fuer AMP MCP2.8 Buchsenkontakt, Ausf. B
siehe TE CONNECTIVITY-Tab.-Zeichnung 1355036
max. zulaessiger Leitungsquerschnitt 2.5mm² FLR
die Stueckzahl ist im Leitungssatz festgelegt.

3 DELIVERY CONDITION: RETAINER IN PRELOCKED POSITION
Auslieferungszustand: zweite Kontaktsicherung in Vorraststellung

4 MATERIAL EXTRACTION IS IN RESPONSIBILITY OF TOOL DESIGN
Materialentnahme nach Bedarf oder Form vom Werkzeugdesign abhaengig

5 ACCORDING TO INTERFACE DRAWING,
TE CONNECTIVITY NO. 114-18251-009
Passend zu Ausfuehrungsvorschrift,
TE CONNECTIVITY Zeich. 114-18251-009

RETAINER IN END-LOCKED POSITION
zweite Kontaktsicherung in Endraststellung

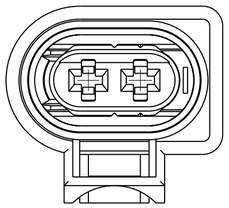

2:1

CODING	ORDER NO. Bestell-Nr.	Rev. (D)	QTY	DESCRIPTION Benennung Einzelteil	MATERIAL Werkstoff	SURFACE/COLOUR Oberflaeche/Farbe	Pos.
C	3-1355200-1	D	1	SEAL Dichtung	MVQ	ORANGE/orange SIMILAR/aehnl.RAL 1028	3
			1	RETAINER Sicherungsschieber	PBT-GF10	GREY/grau SIMILAR/aehnl.RAL 7037	2
			1	SOCKET HOUSING, 2pos., AMP MCP2.8 Buchsengehaeuse, 2pol., AMP MCP2.8	PA66-GF13	BLUE/blau SIMILAR/aehnl.RAL 5012	1
B	2-1355200-2	D	1	SEAL Dichtung	MVQ	ORANGE/orange SIMILAR/aehnl.RAL 1028	3
			1	RETAINER Sicherungsschieber	PBT-GF10	GREY/grau SIMILAR/aehnl.RAL 7037	2
			1	SOCKET HOUSING, 2pos., AMP MCP2.8 Buchsengehaeuse, 2pol., AMP MCP2.8	PA66-GF13	BLACK/schwarz (D2) SIMILAR/aehnl.RAL 9011	1
B	2-1355200-1	D	1	SEAL Dichtung	MVQ	ORANGE/orange SIMILAR/aehnl.RAL 1028	3
			1	RETAINER Sicherungsschieber	PBT-GF10	GREY/grau SIMILAR/aehnl.RAL 7037	2
			1	SOCKET HOUSING, 2pos., AMP MCP2.8 Buchsengehaeuse, 2pol., AMP MCP2.8	PA66-GF13	NATURE/natur -	1
A	1-1355200-1	D	1	SEAL Dichtung	MVQ	ORANGE/orange SIMILAR/aehnl.RAL 1028	3
			1	RETAINER Sicherungsschieber	PBT-GF10	GREY/grau SIMILAR/aehnl.RAL 7037	2
			1	SOCKET HOUSING, 2pos., AMP MCP2.8 Buchsengehaeuse, 2pol., AMP MCP2.8	PA66-GF13	BLACK/schwarz (D2) SIMILAR/aehnl.RAL 9011	1

THIS DRAWING IS A CONTROLLED DOCUMENT.
DIESES ZEICHNUNGSDOKUMENT WIRD DURCH AMP INCORPORATED KONTROLLIERT.
ANDERUNGEN, DIE DEM TECHNISCHEN FORTSCHRITT DIENEN, SIND VORBEHALTEN.
DEN JEWEILS LETZTGUELTIGEN AENDERUNGSSTAND ERFAHREN SIE AUF ANFRAGE.

DIMENSIONS: MASSEINHEITEN: mm

TOLERANCES UNLESS OTHERWISE SPECIFIED:
ACC. TO ISO 8015
ACC. TO DIN 16901-140
1 PLC ±
2 PLC ±.-
3 PLC ±.-
4 PLC ±
ANGLES/WINKEL ±2°

MATERIAL: SEE TABLE / siehe Tabelle
FINISH/OBERFLAECHE/FARBE: SEE TABLE / siehe Tabelle

DWN	S. Blidar	04FEB00
CHK	J. Woller	04FEB00
APVD	C. Eberwein	14DEC09

PRODUCT SPEC PRODUKTSPEZ. 108-18699
APPLICATION SPEC VERARBEITUNGSSPEZ. -
WEIGHT GEWICHT (D) 6.8g

TE Connectivity

NAME: CONNECTOR, 2POS, AMP MCP2.8
Gehaeuse, 2pol., AMP MCP2.8
-

SIZE	CAGE CODE	DRAWING NO ZEICHNUNGS-NR.	RESTRICTED TO NUR FUER
A2	-	C-1355200	-

CUSTOMER DRAWING /KUNDENZEICHNUNG | SCALE MASSSTAB 2:1 | SHEET BLATT 1 OF VON 1 | REV D2

1471-9 (3/11)

Pro/ENGINEER DRAWING