Pos.	Title Benennung	Part-No.: ID-Nr.:	Part-REV	Date Datum	Amount Anzahl	Customer Part No Kundennummer	Material Werkstoff	Notes Bemerkung
–	Receptacle housing 2 way Flachsteckhülsengehäuse 2 pol.	12185025 401589	01	23.07.01	---	---	---	condition of delivery (Pos. 1–3) Lieferzustand (Pos. 1–3 montiert)
1	Receptacle housing 2 way Flachsteckhülsengehäuse 2 pol.	10718949 401588	---	---	1	---	PA6.6 GF25 BK	only assy part available nur montiert lieferbar
① 2	Seal Dichtung	10720867 404431	---	---	1	---	Silik. 50–5 Schore A	only assy part available nur montiert lieferbar
① 3	Locking spring Verriegelungsfeder	10731821 606937	---	---	1	---	Draht 14310 bl. 1,25	only assy part available nur montiert lieferbar

Feld Zone	DWG Status REV	 N/P	Änderung / Revision	Datum Date	Name	Geprüft Checked
B 5/8	01	AE	Part-No.: 12160376 added	03.03.04	Micha.	R.Wis.
B 5	01	AD	Text about terminals; cable seals and locking caps added	21.01.04	Koren	R.Wis.
A 5	01	AC	Text "Mating part" added	11.10.01	Micha.	R.Wis.
F 7	01	AB	Part-No.: 10720867 was 16720867	23.07.01	Micha.	R.Wis.
F 7	01	AA	ID-No.: 606 937 was 428 937	23.07.01	Micha.	R.Wis.
F 7	01	--	ID-No.: 404 431 was 428 634	10.10.00	B.Abid	Osw.
B 5/8	01	AE	Part-No.: 12160376 hinzu	03.03.04	Micha.	R.Wis.
B 5	01	AD	Texte für Kontakte; Kabeldichtungen; Verriegelungskappen hinzu	21.01.04	Koren	R.Wis.
A 5	01	AC	Text "passende Geräteaufnahme" hinzu	11.10.01	Micha.	R.Wis.
F 7	01	AB	Part-No.: 10720867 war 16720867	23.07.01	Micha.	R.Wis.
F 7	01	AA	ID-Nr.: 606 937 war 428 937	23.07.01	Micha.	R.Wis.
F 7	01	--	ID-Nr.: 404 431 war 428 634	10.10.00	B.Abid	Osw.

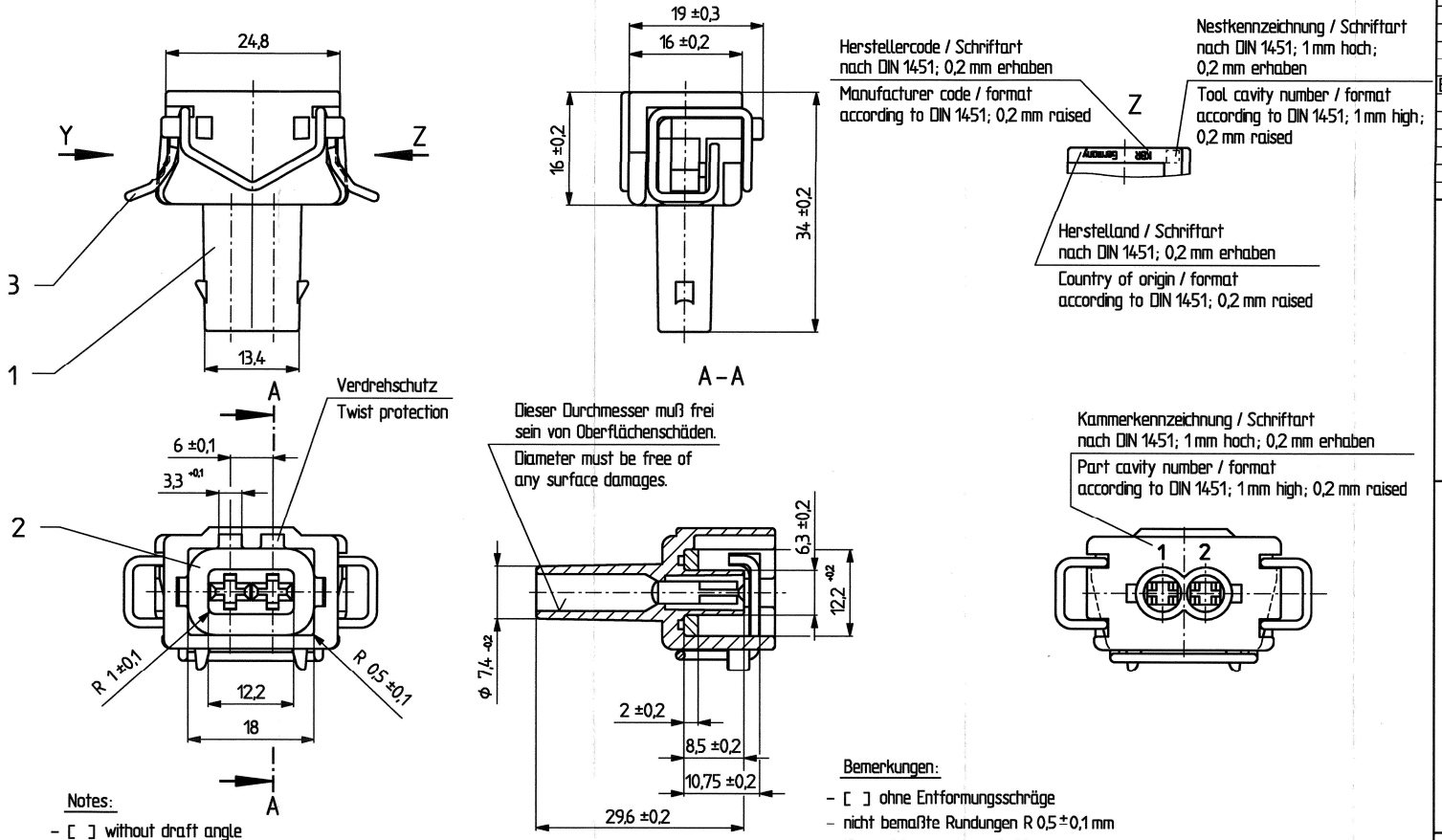

Maßstab / Scale
1:1

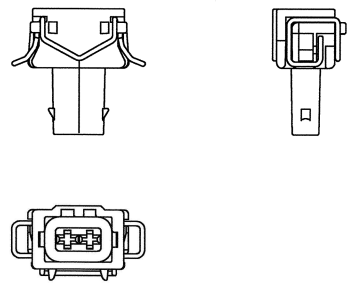

Notes:

- [ ] without draft angle
- not dimensioned radii R 0,5 ± 0,1 mm
- Inscription: smudge-proof
- Terminals: Part-No.: 15344729 for 0,5–1,5 mm² cable crossection
  Part-No.: 12160376 for 0,5–1,5 mm² cable crossection
  Part-No.: 15318264 for 0,75–1,5 mm² cable crossection
- Cable seals: Part-No.: 15324974 for 1,29–1,7 mm outer cable diameter
  Part-No.: 15324976 for 1,6–2,15 mm outer cable diameter
- Locking cap: Part-No.: 15363799
- Mating part: Zeichnungs-Nr. 6302.205/100 KA
  Drawing-No.: 15414472

Bemerkungen:

- [ ] ohne Entformungsschräge
- nicht bemaßte Rundungen R 0,5 ± 0,1 mm
- Kennzeichnung: unverwischbar
- passende Kontakte: Part-No.: 15344729 für 0,5–1,5 mm² Kabelquerschnitt
  Part-No.: 12160376 für 0,5–1,5 mm² Kabelquerschnitt
  ① Part-No.: 15318264 für 0,75–1,5 mm² Kabelquerschnitt
- passende Kabeldichtungen: Part-No.: 15324974 für 1,29–1,7 mm Kabelaußen-Φ
  Part-No.: 15324976 für 1,6–2,15 mm Kabelaußen-Φ
- passende Verriegelungskappe: Part-No.: 15363799
- ① passende Geräteaufnahme: Zeichnungs-Nr. 6302.205/100 KA
  Drawing-No.: 15414472

Weitergabe sowie Vervielfältigung dieser Unterlage, Verwertung und Mitteilung ihres Inhalts nicht gestattet, soweit nicht ausdrücklich zugestanden. Zuwiderhandlungen verpflichten zu Schadensersatz. Alle Rechte für den Fall der Patenterteilung oder Gebrauchsmuster-Eintragung vorbehalten.

Copying of this document, and giving it to others and the use or communication of the contents thereof, are forbidden without express authority. Offenders are liable to the payment of damages. All rights are reserved in the event of the grant of a patent or the registration of a utility model or design.

CAD INTERGRAPH

DELPHI
D-42119 WUPPERTAL

1994	Datum/Date	Name
Bearb. Drawn by	28.02.	K/Müs.
Gepr. Checked by	03.03.	D.Kob.
Norm Gepr. Standard chk.	03.03.	R.Wis.

Teil Nr.: Part No.: siehe Tabelle / see chart

Werkstoff Material: siehe Tabelle / see chart

Freimaße DIN 16901 Ausgabe 1982

Werkstückkanten nach DIN 6784

Benennung / Title: Flachsteckhülsengehäuse 2 pol. für Mini-Timer
Receptacle housing 2 way

Maßstab/Scale: 2:1
1:1

Projektion / Projection

Zeichnungs-Nr. / Drawing-No.: 6302.205/ .

Teil / Piece — Blatt / Page — von / from

Status: KZus

Ersatz für: / Replacement for:

Drawing-No.: 15470711

Format: A2

Archives : 27SE05

–0,1 gerundet	+0,2 gerundet	Prüfmaße	( ) Hilfsmaße	theoretische Maße	nicht tolerierte Winkel : ±3°	Toleranzgruppe nach DIN 16901	Nennmaßbereich über bis	0 3	3 10	10 22	22 40	40 70	70 120	120 200	200 400
							Allgemeintoleranzen	±0,20	±0,25	±0,30	±0,40	±0,50	±0,70	±1,00	±1,90

DELPHI D-42119 WUPPERTAL

CONTROLLED DOCUMENTS ARE ONLY AVAILABLE ON THE SERVER