THIS DRAWING IS UNPUBLISHED. RELEASED FOR PUBLICATION 2002
© COPYRIGHT 2002 BY TYCO ELECTRONICS CORPORATION. ALL RIGHTS RESERVED.

LOC	DIST
A1	–

REVISIONS

P	LTR	DESCRIPTION	DATE	DWN	APVD
	B1	NEW DRAWING CREATED	28JAN2002	ABR	H.K.
	B2	GENERAL TOLERANCE ADDED	22MAY2002	ABR	H.K.
	J3	PART-REV. ADAPTED	09MAY2007	ABR	H.K.

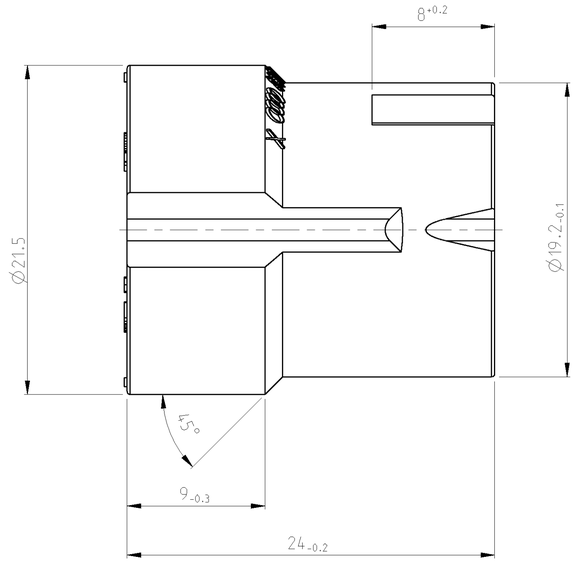

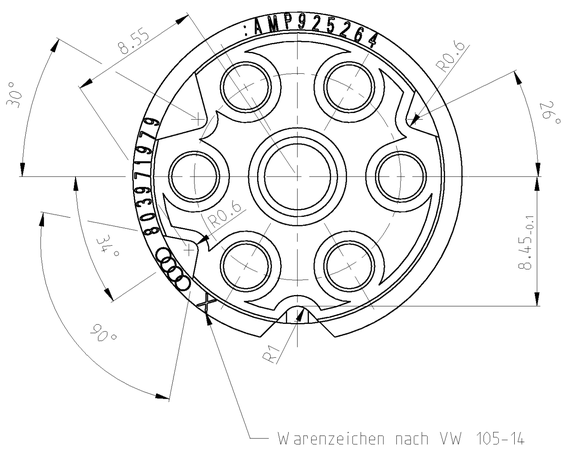

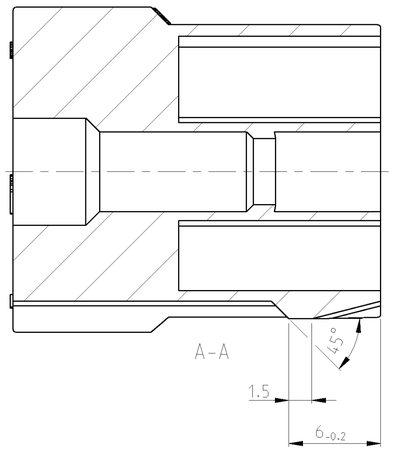

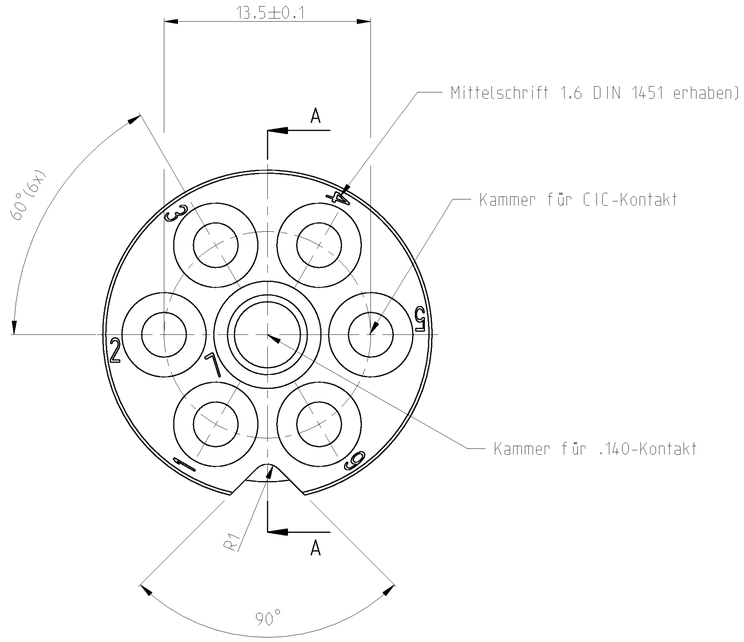

1:1

vorläufige Ausgabe
PRELIMINARY ISSUE

Die Urheberrechte an dieser Zeichnung und sämtlichen Beilagen verbleiben uns.Sie sind dem Empfänger nur zum persönlichen Gebrauch anvertraut und dürfen ohne unsere schriftliche Genehmigung weder kopiert oder vervielfältigt noch Dritten Personen mitgeteilt oder zugänglich gemacht werden.
Widerrechtliche Benutzung durch den Empfänger oder Dritte hat zivil- und strafrechtliche Folgen.
Die Zeichnung und sämtliche Beilagen sind uns im Falle der Nichtbenutzung sofort bzw. bei Auslieferung des Auftrages zurückzugeben.
Tyco electronics AMP Deutschland GmbH

PA 6.6	schwarz	925264-1	J
Polyamid 6	natur	925264-0	J
Material	Farbe	Tyco PN	REV

Allgemeintolerazen / GENERAL TOLERANCE
Laengen / LENGTH DIN16901-130
Form und Lage / FORM AND POSITION
DIN ISO 2768-mH

THIS DRAWING IS A CONTROLLED DOCUMENT FOR TYCO ELECTRONICS CORPORATION. IT IS SUBJECT TO CHANGE WITHOUT NOTICE. ALL REVISIONS TO THIS DRAWING SHOULD BE CONTACTED FOR THE LATEST REVISION.

DWN Abraham,G. 28JAN2002
CHK Kampmann,H. 28JAN2002
APVD –

tyco Electronics — tyco Electronics AMP GmbH, D - 64625 Bensheim

DIMENSIONS: mm
TOLERANCES UNLESS OTHERWISE SPECIFIED: 0 PLC ±, 1 PLC ±, 2 PLC ±, 3 PLC ±, ANGLE ±2°
MATERIAL – –
FINISH – –
PRODUCT SPEC –
APPLICATION SPEC –
WEIGHT –

NAME: 7 POS. FEMALE-HOUSING
7 pol. Buchsengehäuse
–

SIZE	CAGE CODE	DRAWING NO	RESTRICTED TO
A1	00779	C-925264	–

CUSTOMER DRAWING | SCALE 5:1 | SHEET 1 OF 1 | REV J3

AMP 4805 REV 31MAR2000